Aus eisem HOLZ

PRO ACTIF

# Holzbau für Garten und Terrasse

Ausgabe 2023

in Kooperation mit

LE GOUVERNEMENT
DU GRAND-DUCHÉ DE LUXEMBOURG
Ministère du Travail, de l'Emploi et
de l'Économie sociale et solidaire

Mit dem Kauf dieser Produkte unterstützen Sie die Vereinigung ProActif bei der Wiedereingliederung von Arbeitssuchenden auf dem Luxemburger Arbeitsmarkt.

**www.proactif.lu**

PRO ACTIF Mat Hand an Häerz

# INHALT

## GARTEN


| | |
|---|---|
| Pflanzkübel | S.04 |
| Hochbeet - Exklusiv | S.06 |
| Hochbeet - Premium | S.07 |
| Hochbeet mit Füßen | S.07 |
| Gartenbank Holz - Holz | S.08 |
| Gartenbank Holz - Metall | S.11 |
| Sandkasten | S.12 |
| Vogelhaus | S.15 |
| Insektenhotel | S.16 |


## TERRASSE


| | |
|---|---|
| Picknick-Garnitur | S.19 |
| Tisch&Bank | S.20 |
| Relaxliege Holz - Holz | S.23 |
| Relaxliege Holz - Metall | S.24 |
| Sitzbank | S.27 |
| Schneidebrett | S.28 |


## BRENNHOLZLAGERUNG


| | |
|---|---|
| Brennholzlager | S.31 |


## ALLGEMEIN


| | |
|---|---|
| Umkleidebank | S.32 |
| Stehtisch | S.35 |


*Gedruckt auf 100 % Recycling-Papier Circle print*

# PFLANZKÜBEL

**In drei unterschiedlichen Dimensionen erhältlich:**
**200 x 45 x 60 cm · 100 x 45 x 60 cm · 47 x 47 x 60 cm**

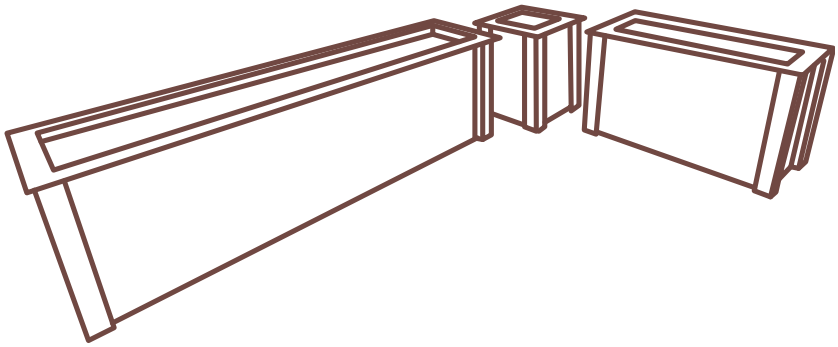

**Unser Pflanzkübel aus Holz für Terrasse, Garten, Wintergarten und mehr.**
Ein solider, zeitloser Pflanzkasten der gleichermaßen als Kräuterbeet oder für Zierpflanzen nutzbar ist.

Die Pflanzkübel in Reihe oder über Eck aufgestellt bilden besondere und individuelle Raumteiler oder Terrassen-Begrenzungen.

Wir fertigen die Pflanzkübel aus witterungsfester Douglasie, kombiniert mit Siebdruckplatten - also ganzjährig für Terrasse und Garten geeignet.

Die Pflanzkübel werden in unserer eigenen Werkstatt gefertigt, daher sind individuelle Wünsche kein Problem.

› Witterungsbeständige heimische Douglasie

› Solide Konstruktion aus 22 mm Siebdruckplatten, verkleidet mit Douglasie Leisten 5 cm x 2 cm

› Pflanztiefe ab Oberkante Kübel 35cm

Hochbeet - Exklusiv >>>> möglich mit zweiteiligem Deckel

Hochbeet - Premium

Hochbeet mit Füssen

# HOCHBEET - EXKLUSIV

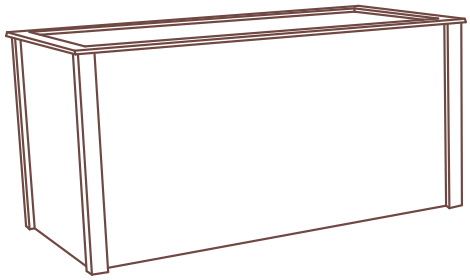

**Breite: 100 cm · Länge: 200 cm · Höhe: 102 cm**
Individuelle Wunschmaße auf Anfrage möglich

**Sie möchten ein Gartenbeet in angenehmer Arbeitshöhe?**
Dann ist dieses Hochbeet genau das Richtige für Sie.

Gefertigt aus Douglasienholz und 18 mm Siebdruckplatten ist dieses Garten-Hochbeet mit seinen 100 cm Breite perfekt für Ihren Garten.

Ganz gleich ob als Kräuterbeet, Gemüsebeet, mit diesem Hochbeet schonen Sie Ihren Rücken und bereichern Ihren Garten mit einer praktisch-dekorativen Pflanzfläche.

Wir fertigen die Hochbeete aus witterungsfester Douglasie kombiniert mit Siebdruckplatten - also ganzjährig für Terrasse und Garten geeignet.

Die Hochbeete werden in unserer eigenen Werkstatt gefertigt, daher sind individuelle Wünsche kein Problem.

› Witterungsbeständige Douglasie oder Lärche

› Solide Konstruktion aus 18 mm Siebdruckplatten verkleidet mit Leisten 5 cm x 2 cm

› Pflanztiefe von Oberkante Kübel 40 cm

› Mit zweiteiligem Deckel als Zubehör möglich

# HOCHBEET - PREMIUM

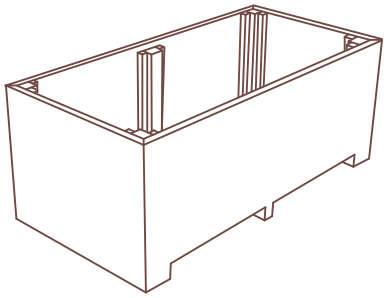

**Breite: 80 cm · Länge: 200 cm · Höhe: 100 cm**
**Individuelle Wunschmaße auf Anfrage möglich**

**Sie möchten ein Gartenbeet in angenehmer Arbeitshöhe?**

Dann ist dieses Hochbeet genau das Richtige für Sie.

› Gefertigt aus 28mm Douglasie massiv

› Boden aus 18mm Betoplanplatte

› Innenverkleidung mit Noppenfolie

# HOCHBEET MIT FÜSSEN

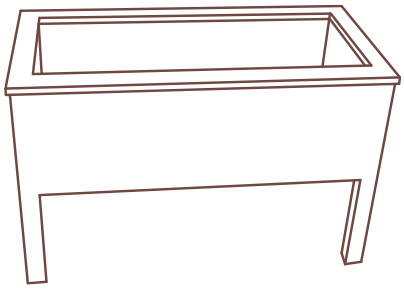

**Breite: 80 cm · Länge: 160 cm · Höhe: 100 cm**
**Individuelle Wunschmaße auf Anfrage möglich**

**Material:**

› Massives Douglasien Holz mit leichtem Öl-Finish oder Farblasur

› Massive Bauweise

**Dieses hölzerne Gartenhochbeet ist die perfekte Wahl für den Gärtner.**

Das erhöhte Pflanzgefäß besteht aus massivem Douglasien Holz, es kann mit einem leichten Öl-Finish versehen werden, um seine satte natürliche Farbe hervorzuheben und das Pflangefäß witterungsbeständig zu machen. Es kann aber auch farblich gestaltet werden. Das Pflangefäß hat ein dezentes Design und verleiht Ihrem Wohnraum im Freien einen Hauch von natürlichem Charme.

Das Pflanzgefäß bietet ausreichend Platz für Ihre Blumen und Pflanzen. Wenn alles blüht, wird dieses hölzerne Pflanzgefäß eine eindrucksvolle Ergänzung für Ihren Garten sein.

**Herstellung in unserer eigenen Schreinerei.**

# GARTENBANK HOLZ - HOLZ

**Länge: 200 cm · Breite: 50 cm · Höhe: 45 cm**

**Material:**

› Sitzfläche Lärchenholz
› Gefäß aus Stahl mit Rostoptik, Farbe nach Wahl
› Fuß aus Lärchenholz

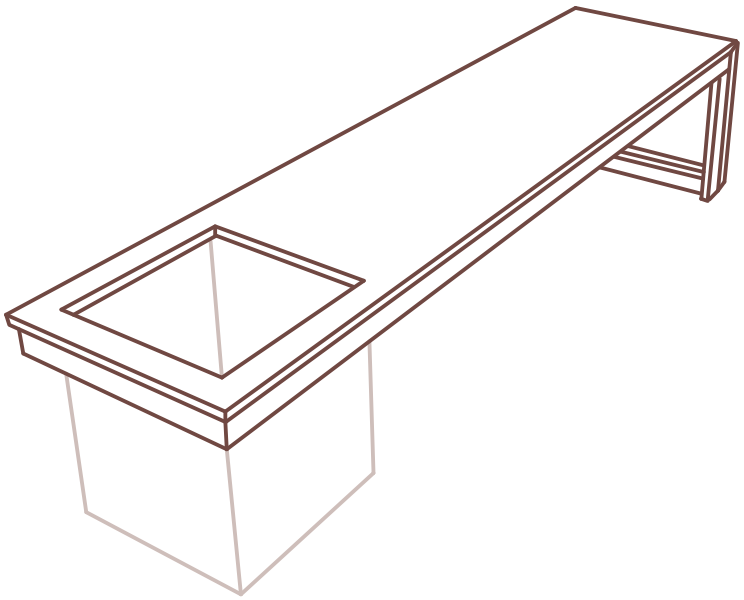

Diese Lärchenholz Box/Bank-Set ist maßgeschneidert für Ihre Bedürfnisse.

Sie können zusätzliche Sitzmöglichkeiten auf Ihrer Terrasse bieten. Diese Bank ist auch in verschiedenen Varianten erhältlich, so dass Teile nach Bedarf verschoben oder hinzugefügt werden können.

Das Pflanzgefäß ist 450 x 450 mm, kann aber auch auf Ihre Wünsche verändert werden.

Aus
einem
HOLZ

Aus
HOLZ

# GARTENBANK HOLZ - METALL

**Länge: 200 cm · Breite: 50 cm · Höhe: 45 cm**

**Material:**

› Sitzfläche Lärchenholz
› Gefäß aus Stahl mit Rostoptik, Farbe nach Wahl
› Fuß aus Stahl mit Rostoptik, Farbe nach Wahl

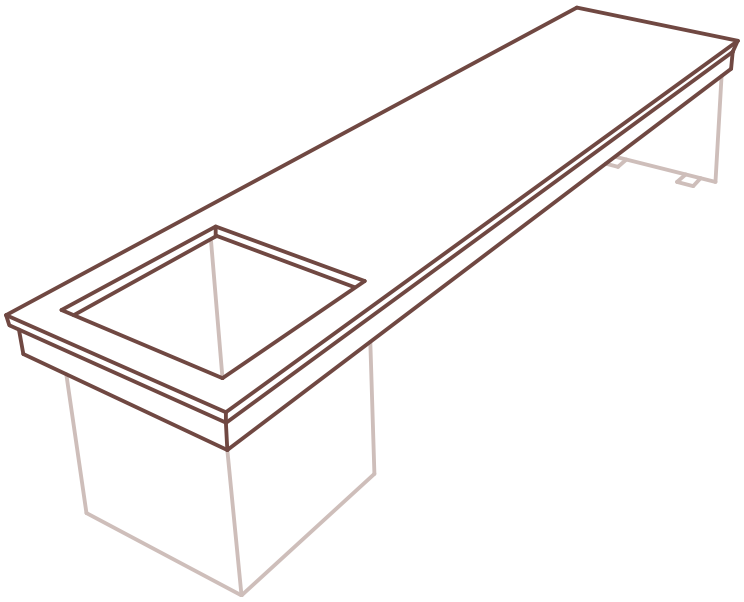

Diese Lärchenholz Box/Bank-Set ist maßgeschneidert für Ihre Bedürfnisse.

Sie können zusätzliche Sitzmöglichkeiten auf Ihrer Terrasse bieten. Diese Bank ist auch in verschiedenen Varianten erhältlich, so dass Teile nach Bedarf verschoben oder hinzugefügt werden können.

Das Pflanzgefäß ist 450 x 450 mm, kann aber auch auf Ihre Wünsche verändert werden.

# SANDKASTEN

**Mit Deckel: 1,02 x 1,02m · Höhe 30 cm mit Deckel**

**Spiel und Spaβ und natürlich Sicherheit ist hier die Devise!**

Kinder können mit diesen zwei Produkten Ihrer Kreativität freien Lauf lassen und sich an der frischen Luft austoben. Hierfür bieten wir Ihnen zwei Lösungen an.

Einmal den Sandkasten mit Deckel und den Sandkasten mit Deckel und integrierter Sitzbank, falls unter anderem die Eltern auch dazu aufgefordert werden, Schlösser und Kuchen zu bauen. Wir denken an Sie und an die Freude der Kinder, deshalb haben wir hier für Sie folgende Produkte vorbereitet.

**Mit Deckel und integrierter Sitzbank: 1 m x 1,50 m · Höhe 26 cm**

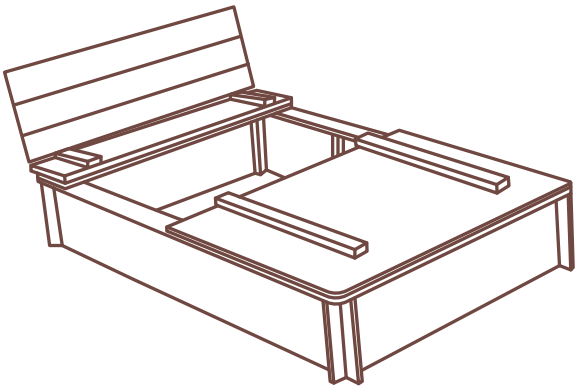

Aus einem HOLZ

# VOGELHAUS

**Breite: 17 cm · Tiefe: 20 cm · Höhe: 30 cm**

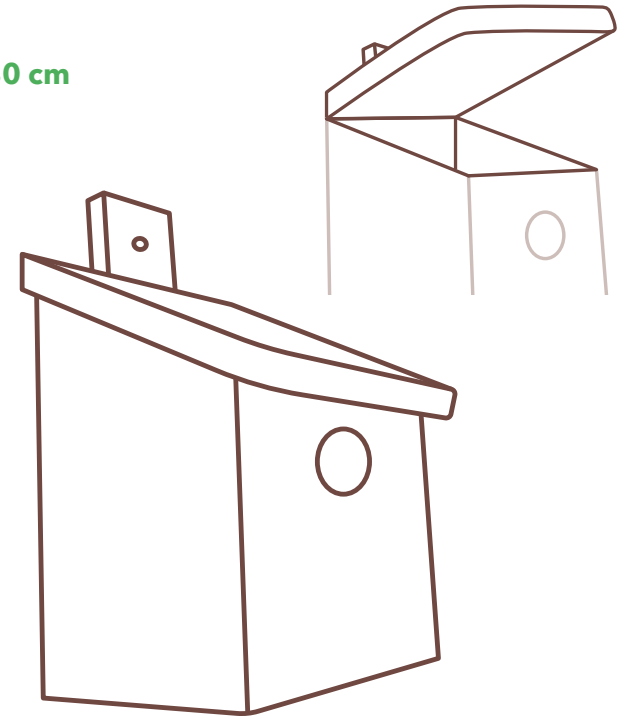

**Erhältlich in 2 Varianten**

Unbehandeltes Holz für einen
natürlichen Lebensraum der Vögel

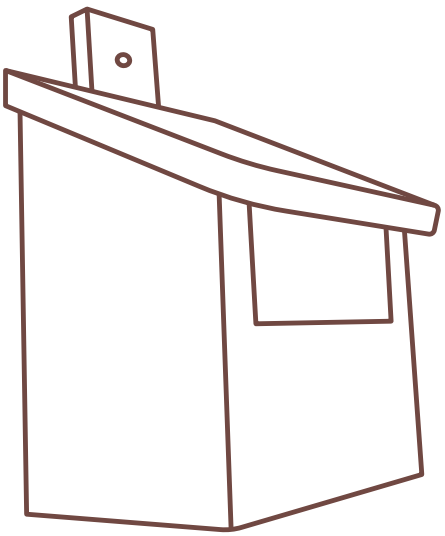

# INSEKTENHOTEL

**Höhe: 200 cm · Breite: 117 cm · Tiefe oben: 22cm · Tiefe unten: 75cm**

Gedacht für alle einheimischen Insekten

Von Hand in unserer eigenen Schreinerei gefertigt

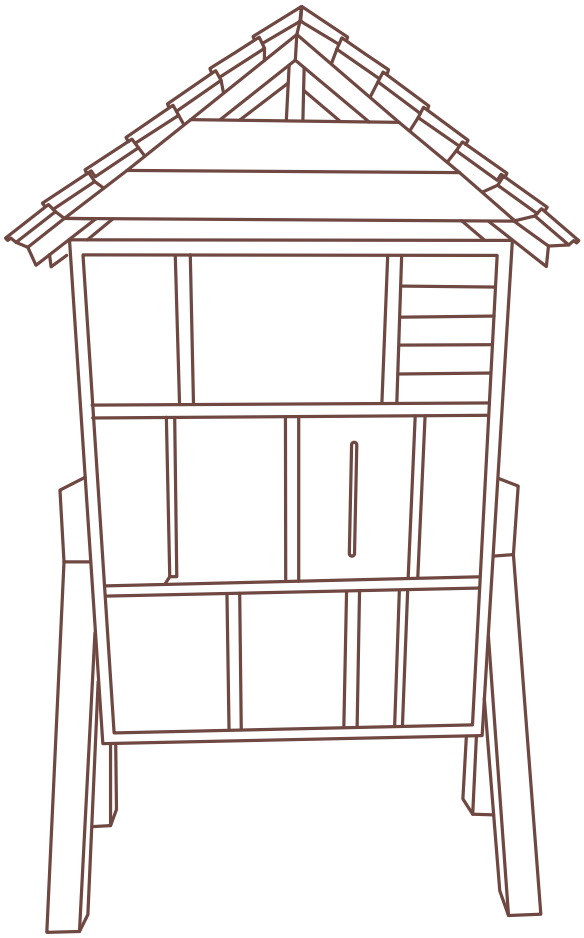

HOTEL
KÄFERS

# PICKNICK-GARNITUR

**Klein:**
**Länge: 100 cm**
**Breite: 120 cm**
**Höhe Tisch: 60 cm**
**Höhe Bank: 35 cm**

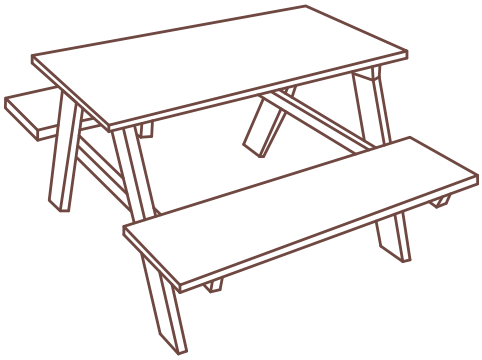

**Groß:**
**Länge: 180 cm**
**Breite: 160 cm**
**Höhe Tisch: 75 cm**
**Höhe Bank: 44 cm**

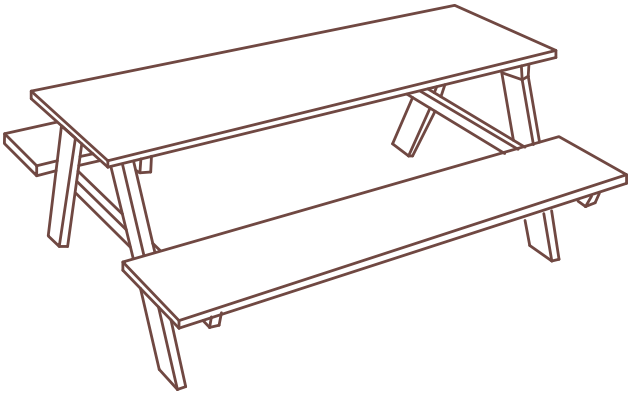

Zum Spielen, Essen oder gemütlichen Zusammensitzen im Garten eignet sich die Picknick-Garnitur. Sie besticht durch ihre natürlichen Materialien.

Unsere Garnitur wird aus 21 mm starkem, allseitig gehobelten Douglasienholz gefertigt. Die zwei gegenüberliegenden Bänke sind fest an dem Tisch befestigt.

**Lieferumfang:**

Picknick-Garnitur fertig zusammen gebaut

# TISCH & BANK

**Tisch: Breite: 80 cm · Länge: 180 cm · Höhe: 75 cm**
**Bank: Breite: 40 cm · Länge: 160 cm · Höhe: 45 cm**

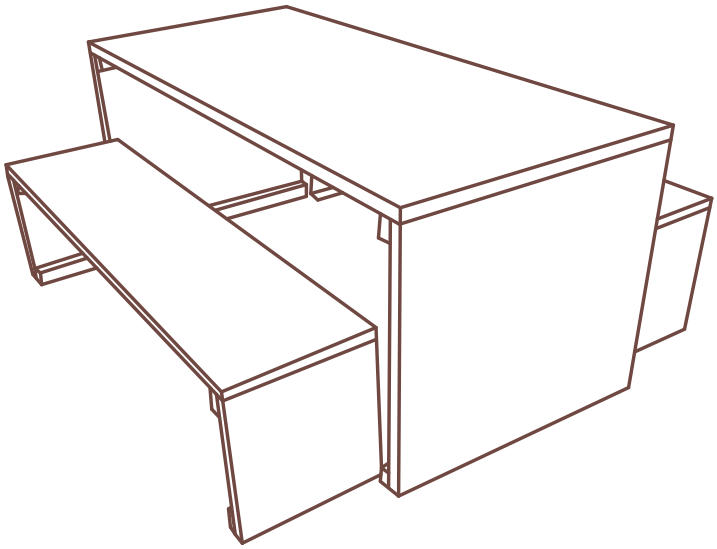

**Mittelpunkt der Terrasse und Treffpunkt für Familie und Freunde - ohne Frage ist der Tisch das zentrale Gartenmöbel.**

Unser Tisch wurde mit geschlossenen Stirnseiten konstruiert. So entsteht ein interessanter Gartentisch, der durch sein grafisches Design spannende Akzente auf jeder Terrasse setzt.

Die Gartenbank gestalten wir in Anlehnung an unseren Gartentisch mit geschlossenen Stirnseiten. Durch die Verwendung von 40 mm Holz - Bohlen für Sitzfläche und Seiten bietet sie ebenfalls eine äußerst stabile Konstruktion. Mit einer Sitzhöhe von 45 cm passt sie perfekt zum Gartentisch und ist mit oder ohne Polster sehr bequem.

**Der Clou:** Die Gartenbank fertigen wir 20 cm kürzer als den dazugehörigen Gartentisch. So lassen sich die Gartenbänke"platzsparend"unter dem Tisch verstauen.

**Hergestellt aus Douglasienholz**

www.proactif.lu

# RELAXLIEGE HOLZ - HOLZ

**Liegelänge: ca. 220cm**
**Liegebreite nach Auswahl: 70 cm – 120 cm**

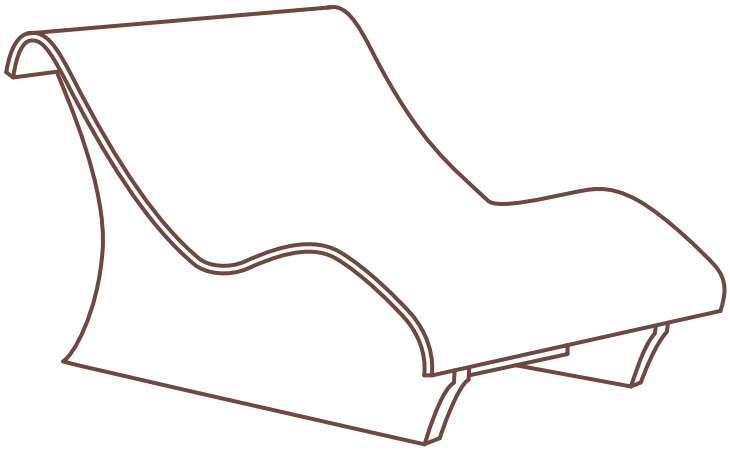

› Gefertigt in Luxemburg aus Vollholz Lärche

› schwere massive Ausführung für den Innen- und Außenbereich geeignet

› Verschraubung Edelstahl für lange Beständigkeit

› Wangen aus 55mm Lärchenholz aus Liebe zur Natur

› Belagdicke je nach Breite von 20 bzw. 30 mm

› Nach Belieben kann das Massivholzprodukt grundiert und lackiert, geölt oder lasiert werden oder ganz einfach in seinem natürlichen Zustand belassen werden.

Zeitlos stehende Liege, robust und stabil. Die Massivholzliege von ProActif, ergonomisch perfektioniert bietet die Holzliegen aus 100% Naturholz gefertigt ein unvergleichliches Wohlfühlerlebnis.

Lassen Sie die Seele einfach mal baumeln und vergessen Sie Stress und Zeit.
Die Relaxliege bietet Entspannung für Ihren ganzen Körper.

# RELAXLIEGE HOLZ - METALL

**Liegelänge: ca. 220cm**
**Liegebreite nach Auswahl: 70 cm – 120 cm**

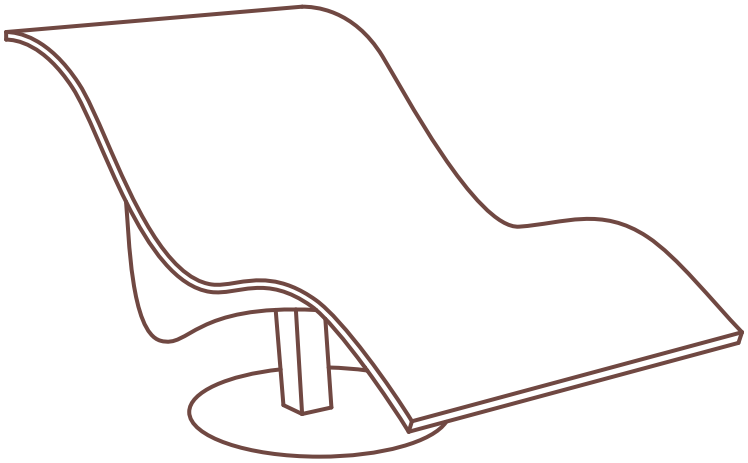

› Gefertigt in Luxemburg aus Vollholz Lärche und Metall

› schwere massive Ausführung für den Innen- und Außenbereich geeignet

› Wangen und Gestell aus Metall gefertigt und lackiert

› Belagdicke je nach Breite von 20 bzw. 30 mm Lärchenholz

› Nach Belieben kann das Massivholzprodukt grundiert und lackiert, geölt oder lasiert werden oder ganz einfach in seinem natürlichen Zustand belassen werden.

Zeitlos stehende Liege, robust und stabil. Die aus Metall und Holz Massivholzliege von ProActif, ergonomisch perfektioniert bietet die Relaxliege aus 100% Naturholz gefertigt ein unvergleichliches Wohlfühlerlebnis.

Lassen Sie die Seele einfach mal baumeln und vergessen Sie Stress und Zeit. Die Relaxliege bietet Entspannung für Ihren ganzen Körper.

FIND-IE-SIAS

# SITZBANK

**Länge: 280 cm · Breite: 45 cm · Höhe: 50 cm**

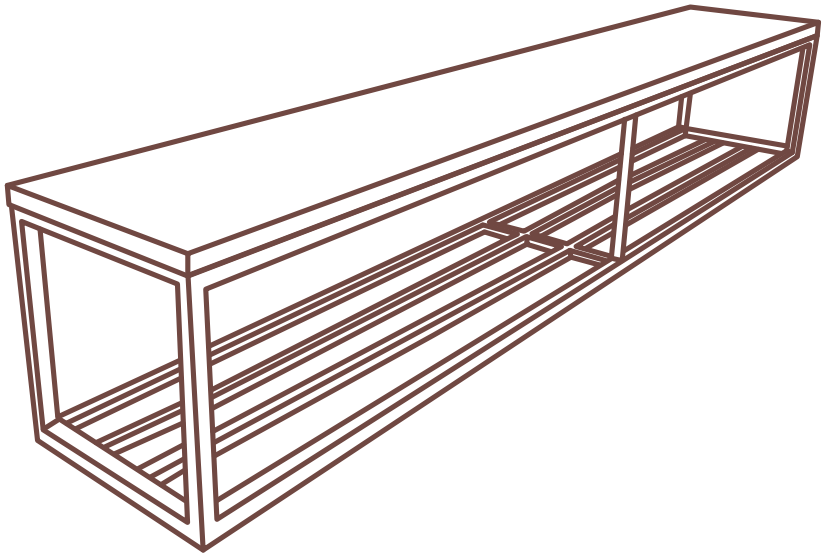

**Sitzbank aus Eichenholz**

**2 in 1!** Anstatt die Bank nur zu nutzen, wenn man mal Gäste hat, haben wir für Sie die Lösung: eine Bank, die man auch als Lagerung des Scheitholzes nutzen kann. So vielseitig einsetzbar und praktisch zugleich!

# SCHNEIDEBRETT

**Länge: 50 cm · Breite: 30 cm · Höhe: 4 cm**

Egal ob Sie das Fleisch für den Grill auf der Terrasse oder in der Küche zubereiten wollen, mit diesem Schneidebrett richten sich alle Blicke auf dieses Produkt. Ästhetik und gute Qualität sind uns wichtig um Unikate für Sie handgefertigt zu kreieren.

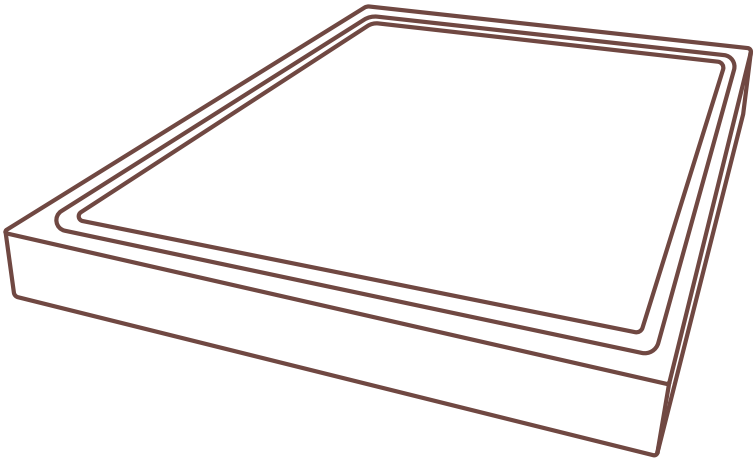

Aus
einem
HOLZ

# BRENNHOLZLAGER

**Individuell bestellbar in Länge & Höhe**

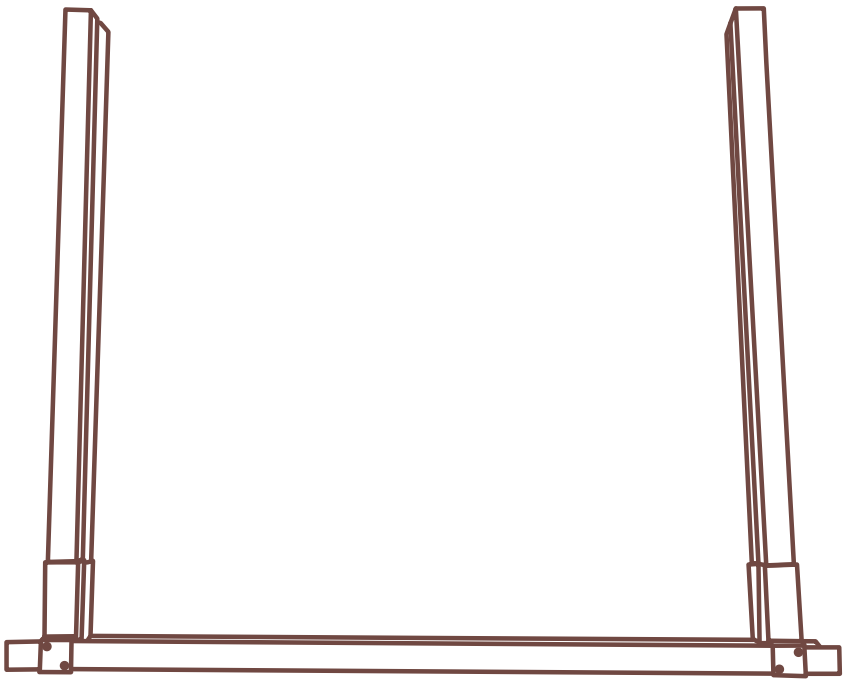

Geeignet für Scheitholz von 33 cm,
50 cm und 100 cm

# UMKLEIDEBANK

**Länge: 150 cm · Sitzhöhe: 42 cm · Gesamthöhe: 180 cm**
Auch erhältlich in anderen Größen

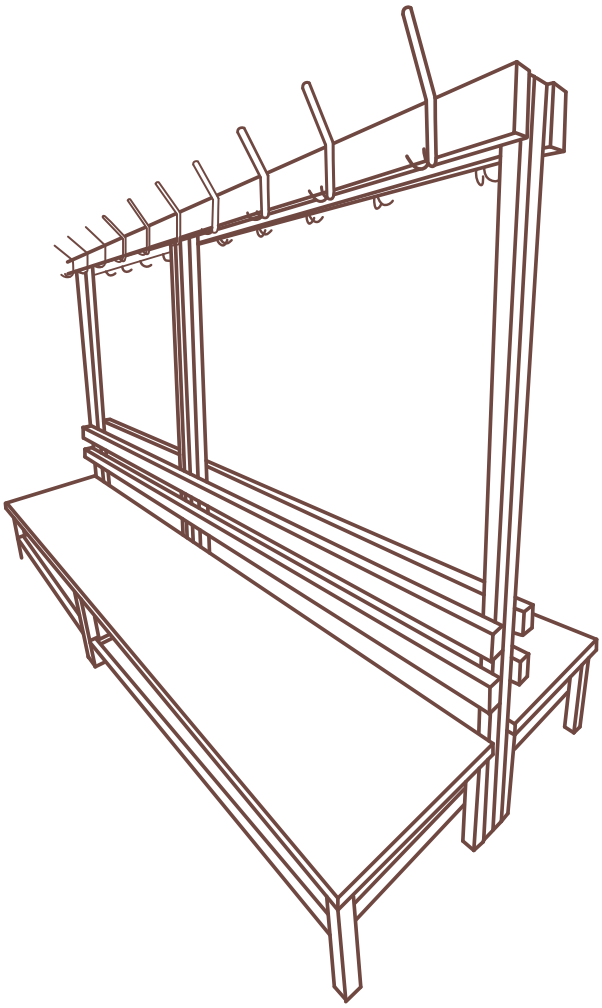

› Freistehende Garderobenbank ist ein integraler Bestandteil jeder Umkleidekabine

› Ideal für Sport-, Medizin-, Bildungs-, oder Industrieumkleidebereiche

› Standardmäßig mit 5 Haken je nach Breite

› Robuster Rahmen aus 40 mm Metall, dickwandigem Vierkantrohr mit Schweißnähten für Festigkeit und Haltbarkeit

› Sitzfläche aus Holz nach Wahl

› Das Gestell ist in verschiedenen Farben erhältlich und wird mit verstellbaren Füßen geliefert

PROACTIF

# STEHTISCH

**Stabiler runder Holzstehtisch, Höhe 100 cm, Ø 100**

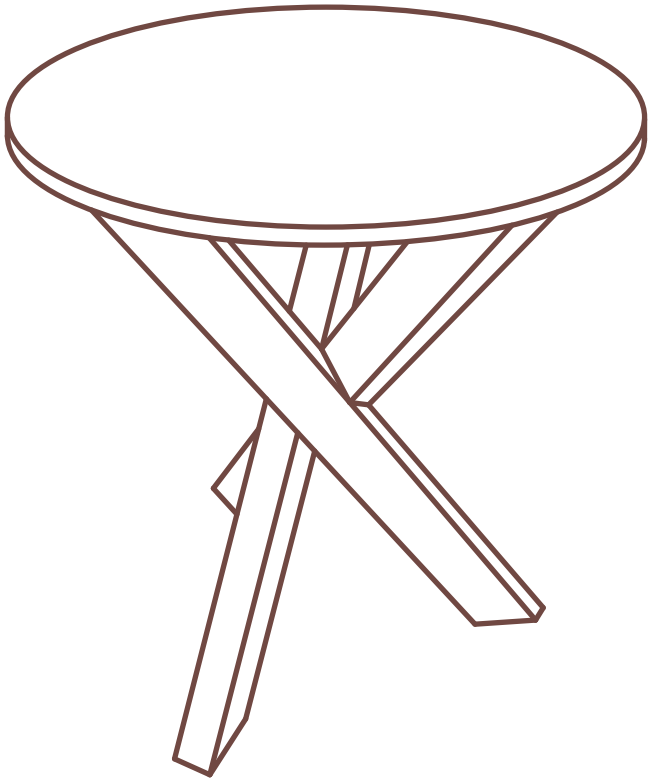

› Optimale Tischhöhe für bequemes Stehen // Totalmaße (Ø x H): 100 x 100 cm
Masse variabel

› Aus massivem Nadelholz gefertigt: Tischgestell aus Nadelholz, Tischplatte Multiplex

› Robuste und stabile Bauweise // Holzgestell jeweils 70mm x 100mm stark

› Individuelle Logoeinfräsung auf Anfrage möglich